REVISIONS

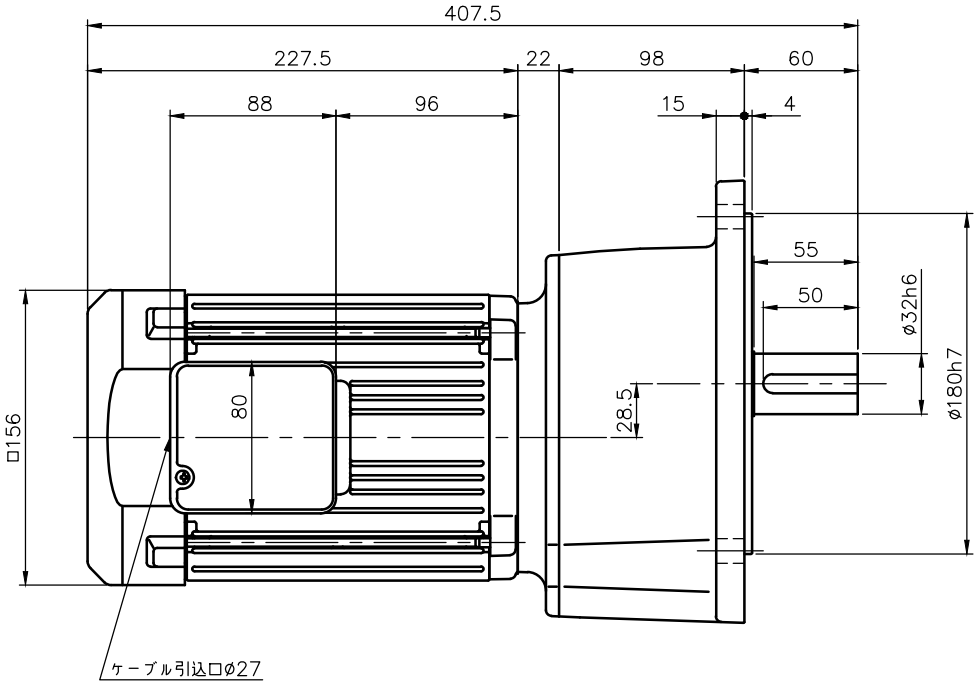

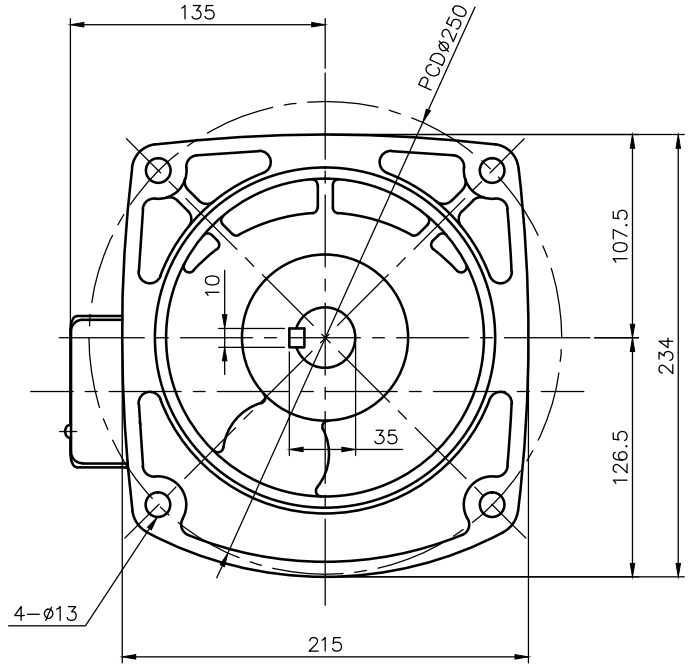

注。本モータは韓国高効率規制認証品です。
注。本モータはCEマーキング品です。
注。アース線の長さは、モータの電源リードより長くして下さい。
注。出力軸キー寸法は JIS B 1301−1996平行キーに依ります。

モータ仕様

名称	三相誘導電動機
型式	全閉外扇形　P08
出力	0.75 kW
電圧	200/200/220 V
周波数	50/60/60 Hz
極数	4
回転速度	1500/1800/1800 r/min
効率クラス	IE3 EN60034−30準拠
定格	S1 CONT.
耐熱クラス	B種

減速機仕様

名称	GTR
枠番	32
減速比	1/30 1/40 1/50 1/60
	1/80 1/100
潤滑	グリース
塗色	グレー（マンセル値 9B6/0.5）

TITLE	G3F32N30〜100−MP08TNKTN 外　形　寸　法　図				
DRAWING NO. G3F32N−MP08TNKTN					
USER					
NOTICE					
APPROVE	CHECK	DESIGN	SCALE	UNIT	DATE
池田	三浦	飯島	1：4	mm	2015.06.15
NISSEI CORPORATION					