BA060

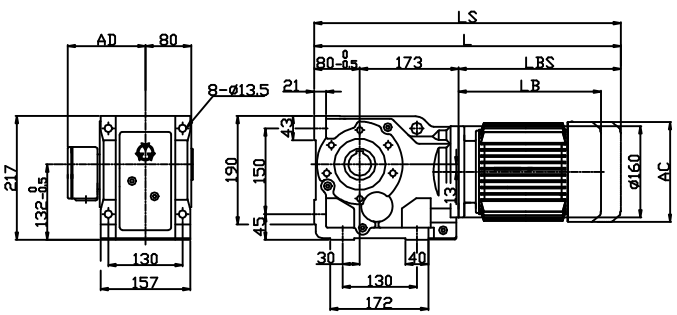

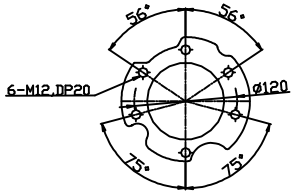

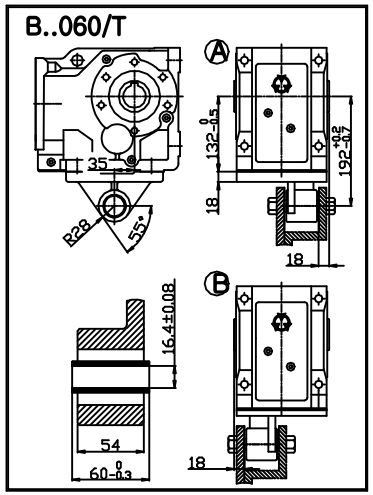

BA060

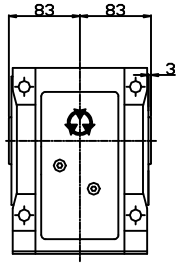

BH060

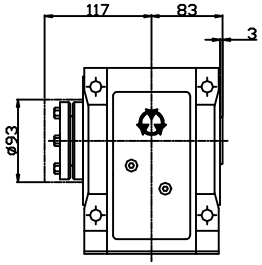

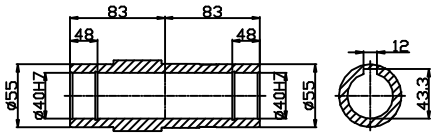

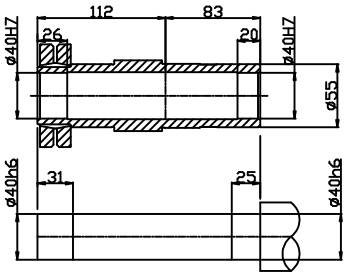

	0.4kw	0.75kw	1.5kw	2.2kw	3.7kw	
AC	145	175	193	236	236	
AD	126	135	147	202	202	
L	482	501	574	621	625	
LS	572	591	674	731	735	
LB	229	248	321	368	372	
LBS	319	338	421	478	482	